TONDEUSE ROTATIVE
CM 100 • CM 140
MANUEL D'UTILISATION

P. de Heus en Zonen Greup B.V.
Stougjesdijk 153
3271 KB Mijnsheerenland
Les Pays-Bas
Tel: +31 (0) 18 66 12 333
E-mail: info@boxeragri.nl

FRA | FRANÇAIS

TRADUCTION DU MANUEL D'ORIGINE

TABLE DES MATIÈRES

1. CARACTÉRISTIQUES TECHNIQUES 4
2. DESCRIPTION ET POSITIONNEMENT DES SYMBOLES 5
3. INSTRUCTIONS DE SÉCURITÉ 8
4. ATTELAGE/DÉMARRAGE 10
5. MÉTHODE DE TRAVAIL/UTILISATION 13
6. DÉFAUTS 14
7. ENTRETIEN 15
8. STOCKAGE ET DÉPLACEMENT 17
9. PLANS TECHNIQUES 18

1. CARACTÉRISTIQUES TECHNIQUES

		CM 100	CM 140
Attelage 3 points	cat.	1	
Vitesse	tr/min	540	540
Puissance nécessaire	Ch	10 - 35	25 - 40
Largeur maxi de transport	mm	1300	1650
Longueur maxi de transport	mm	1000	1200
Poids standard	kg	140	210
Vitesse de lame	m/s	65	70
Vitesse du rotor	tr/min	1200	1200
Transmission		Pignon	
Réglage de hauteur de tonte		Manuel	
Capot de protection		Fixation par vis	
Nombre de lames		6	

2. DESCRIPTION ET POSITIONNEMENT DES SYMBOLES

Les schémas ci-dessous indiquent les autocollants d'avertissement avec leur positionnement. Les autocollants ne sont pas présentés en taille réelle et ne sont que pour illustration.

Si les autocollants sont illisibles, endommagés ou absents, vous devez en commander immédiatement des neufs auprès de votre fournisseur pour remplacer les anciens ou manquants.

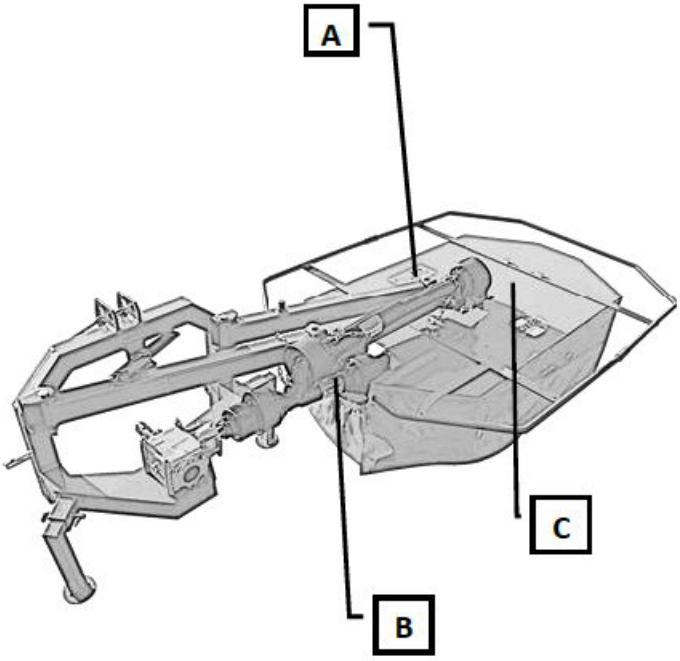

EMPLACEMENT	SYMBOLE	DESCRIPTION
		La machine travaille en décalage et peut faire des écarts. Restez à distance de sécurité. S'il y a des personnes aux alentours, arrêtez la machine ou le tracteur.
A		Pour effectuer des réparations ou un entretien arrêtez toujours le moteur et retirez la clé du contact.

EMPLACEMENT	SYMBOLE	DESCRIPTION
A		Lisez attentivement le manuel d'entretien et les instructions de sécurité avant de démarrer la machine et tenez compte de ces informations pendant son utilisation.
A		Maintenez une distance suffisante dans la zone de travail de la tondeuse tant que le moteur tourne.
A		Ne touchez les composants de la machine que quand ils sont à l'arrêt complet.
A		Ne tentez pas de saisir quoi que ce soit à l'intérieur de la zone de travail parce que vous pourriez être blessé par des pièces mobiles/coupantes.
A		Restez à une distance de sécurité des objets pouvant être projetés.

EMPLACEMENT	SYMBOLE	DESCRIPTION
A		Ne transportez pas de personnes ni d'animaux sur la machine.
A		Restez toujours hors de portée de la plage de levage de l'attelage à trois points.
A - B		Ne tentez pas de saisir quoi que ce soit vers les pièces mobiles ou l'arbre tournant de la prise de force.
c		Cette machine a été conçue pour un régime de 540 tr/min. Il faut utiliser l'arbre de prise de force correct.

3. INSTRUCTIONS DE SÉCURITÉ

La plupart des accidents sont causés par le non-respect des instructions de sécurité ou une utilisation incorrecte. Ceci signifie que l'opérateur de la machine doit prêter une grande attention en permanence, doit faire fonctionner la machine correctement et doit éviter de s'exposer ou d'exposer les autres à des risques inutiles.

- Cette machine n'a été conçue que pour la tonte d'herbe et activités comparables. Toute autre utilisation n'est pas autorisée.
- Même si vous avez utilisé une machine comparable auparavant, vous devez lire ce manuel.
- L'opérateur de la machine doit s'assurer avant la mise en route que le tracteur et la machine sont conformes au droit du travail général et respecter le code de la route.
- Assurez-vous que le tracteur convient aux caractéristiques techniques de la tondeuse.
- Débranchez toujours la transmission, serrez le frein à main du tracteur et arrêtez son moteur avant toute opération de lubrification, de nettoyage, de réglage ou de dépose d'une pièce de la machine.
- Avant de nettoyer la machine ou de la stocker, vous devez vous assurer qu'elle est sur une surface résistante et de niveau. Assurez-vous que la machine ne peut pas causer de dégât pendant l'entretien et utilisez les éléments de soutien ou les protections de transport corrects.
- Ne travaillez jamais sous une machine levée sans que l'équipement de levage du tracteur ait été mis en sécurité par une chaîne ou dispositif comparable.
- Avant la mise en route, vérifiez que toutes les vis et autres fixations ont été serrées correctement et que toutes les protections sont en bon état. Ne changez rien d'associé aux protections et ne travaillez pas avec la machine si une protection manque.
- En cas de tonte en bords de champ ou le long de fossés, les protections peuvent être endommagées par les irrégularités du terrain ou par la projection de pierres. Vérifiez donc toujours les protections avant et après le travail.
- Avant la mise en route, vérifiez les pièces tournantes (lames, vis de lame, disques et tambours). Si des pièces ont été endommagées (tordues ou cassées), si certaines sont manquantes ou usées, elles doivent être remplacées immédiatement. Vous ne devez utiliser que des pièces d'origine en cas de remplacement.
- Utilisez un arbre de prise de force certifié CE non susceptible de tourner après installation grâce aux chaînes spéciales.
- Vous devez vérifier si le régime du tracteur correspond à celui de la machine lors de l'installation de l'arbre de prise de force.
- Soyez particulièrement attentif à la présence de quiconque près de la machine ou pouvant la toucher de quelque façon que ce soit avant de lever ou d'abaisser la machine avec l'équipement de levage du tracteur.
- Vérifiez que tous les outils ont été retirés de la machine avant de démarrer le tracteur.
- Ne vous approchez pas de la protection de la tondeuse et ne la soulevez pas avant l'arrêt complet de toutes les pièces tournantes. Ne vous placez pas entre le tracteur et la machine pour l'attelage ou le dételage.
- Ne démarrez le tracteur que quand toutes les personnes sont à distance de sécurité du tracteur.
- Pendant le travail avec la machine, les personnes doivent aussi être à une distance de sécurité de 10 mètres de la machine.
- Ne travaillez pas avec la tondeuse s'il y a des enfants au voisinage.
- Ne transportez pas de personnes ni d'animaux sur la machine.
- Ne laissez jamais la machine sans surveillance pendant son fonctionnement.
- Le champ doit être dégagé de pierres et de corps étrangers.

En cas de doute, contactez toujours votre concessionnaire.

	Utilisez toujours des vêtements de travail et de protection pendant l'entretien, les réparations et autres activités. Ne portez pas de vêtements amples qui pourraient être entraînés entre les pièces tournantes de la machine.
	Utilisez une protection auditive si le bruit de la machine est gênant ou si vous travaillez pendant une durée prolongée avec la machine.
	Portez toujours des gants de travail adaptés pour effectuer l'entretien ou d'autres activités concernant la tondeuse.

4. ATTELAGE/DÉMARRAGE

Avant d'atteler la tondeuse au tracteur, vérifiez complètement la tondeuse. Assurez-vous de vérifier aussi :

- Le niveau d'huile
- Les points de lubrification
- Tout défaut dans les mesures de sécurité

Assurez-vous qu'il n'y a personne entre le tracteur et la machine pour l'attelage et le dételage. Des personnes pourraient se trouver coincées suite à un déplacement inattendu du tracteur.

- Vérifiez la stabilité de la tondeuse. Positionnez la tondeuse sur une surface plane et résistante.
- Positionnez le tracteur près de la tondeuse. La tondeuse est conçue pour être utilisée devant ou derrière le tracteur.
- Attelez la tondeuse par A et B (Schéma 1).
- Vérifiez cet attelage.

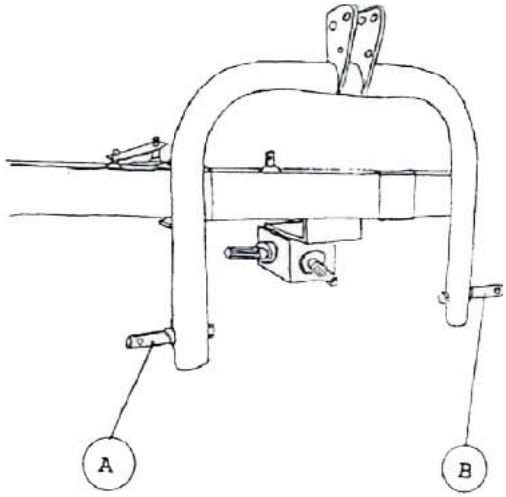

Schéma 1

- Branchez l'attelage 3 points du tracteur à la tondeuse à l'aide du crochet spécial C (Schéma 2).
- Vérifiez cet attelage.
- Arrêter le moteur.

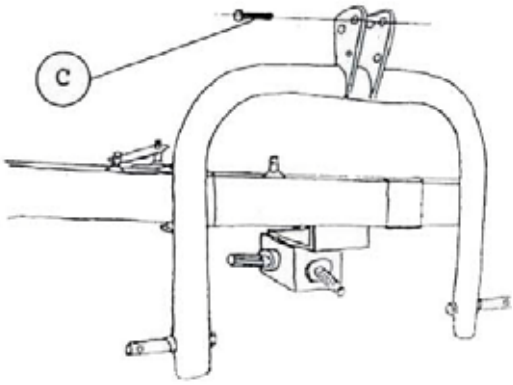

Schéma 2

- Branchez l'arbre de prise de force (Schéma 3).
- Vérifiez cet attelage.

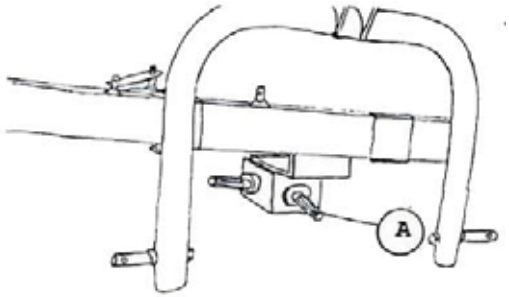

Schéma 3

- Assurez-vous d'utiliser un arbre de prise de force adapté (Schéma 4).

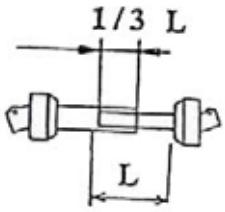

Schéma 4

ATTENTION

Maintenez une distance suffisante par rapport à l'attelage 3 points quand la machine est relevée.

IMPORTANT

Assurez-vous d'utiliser un arbre de prise de force approprié.

Après vérification soigneuse des points évoqués aux chapitres 1 et 2, vous pouvez démarrer le tracteur.

- Levez la tondeuse.
- Arrêtez le moteur et le tracteur.
- Déplacez la tondeuse latéralement par les points A (Schéma 5).

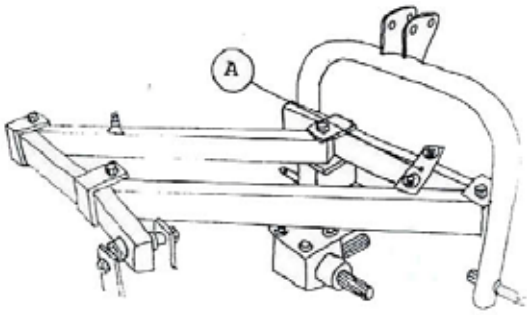

Schéma 5

- Placez la tondeuse en position voulue à l'aide de C et D (Schéma 6).

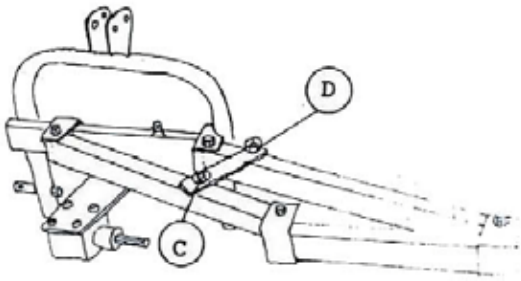

Schéma 6

- Branchez l'arbre de prise de force en E et F (Schéma 7).
- Assurez-vous d'utiliser un arbre de prise de force approprié.
- Consultez le manuel de votre tracteur pour actionner la prise de force.
- Amenez la tondeuse à la vitesse voulue.
- Placez la tondeuse au sol.

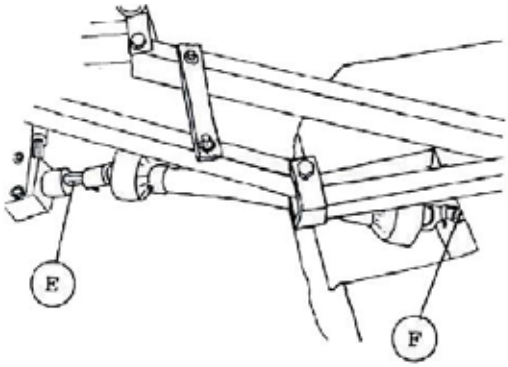

Schéma 7

La machine est maintenant prête à l'utilisation. En cas de collision avec un obstacle pendant le travail, vous devez immédiatement vous arrêter et vérifier la machine.
Suivez les instructions ci-dessus à l'inverse pour transporter la tondeuse.

ATTENTION

Un déplacement latéral de la tondeuse peut causer un déséquilibre.

RÉGLAGE DE HAUTEUR

- N'utilisez que l'attelage 3 points.
- Arrêtez le moteur et soulevez la tondeuse.
- Réglez la hauteur à l'aide de l'attelage 3 points.

ATTENTION

Les lames ne doivent pas toucher le sol pendant le fonctionnement de façon à éviter d'accélérer leur usure et d'endommager la pelouse.

5. MÉTHODE DE TRAVAIL/UTILISATION

Si toutes les protections sont là où elles devraient être et que la machine est en position de fonctionnement, vous pouvez commencer à l'utiliser.

Avant d'utiliser la machine, vous devez vérifier si :

- L'arbre de prise de force du tracteur a la vitesse correcte.
- La machine et l'arbre de prise de force sont bien entretenus.
- La protection de l'arbre de prise de force avec ses chaînes a été bien installée.
- Toutes les lames sont présentes.
- La transmission est entraînée quand la machine est abaissée.
- La transmission de la machine est actionnée à bas régime du moteur.
- Les vêtements et les protections doivent être aux emplacements voulus.
- La machine est débarrassée de toute pièce non fixée.
- Il n'y a personne dans un rayon de 30 mètres.

Engagez avec précaution la transmission et laissez le moteur tourné quelques minutes à bas régime. Si aucun bruit ni vibration inhabituelle n'apparaît, vous pouvez augmenter le régime jusqu'au régime normal.

Personne ne doit être au voisinage de la machine à l'exception de l'opérateur.

Des vérifications de vibration et de fuite sont effectuées avant la sortie d'usine de toutes les machines. C'est une partie essentielle du contrôle qualité. Malgré cela, vous devez régulièrement vérifier si la machine ne présente pas de vibration ou de fuite.

La vitesse du tracteur doit toujours être adaptée aux circonstances, par exemple culture et état du sol.

L'opérateur des machines doit toujours avoir une maîtrise suffisante du tracteur et doit être en mesure de voir et d'éviter en temps voulu les irrégularités et obstacles dans le champ.

Réduisez la vitesse si :

- La sol est inégal.
- Les cultures sont couchées.
- Les cultures sont hautes et compactes.

Inversement, vous devez augmenter la vitesse si :

- Les cultures sont basses et éparses.
- Les cultures sont mélangées ou comportent des pailles dures.

Vous devez être encore plus prudent quand le terrain est inégal parce que des corps étrangers tels que morceaux de béton, de pneus ou pierres peuvent endommager des pièces de la machine. Il est important de prêter attention aux chocs brutaux contre les outils de coupe. Si nécessaire, réduisez la vitesse ou cessez le travail pour vérifier si la machine a été endommagée.

6. DÉFAUTS

Défaut	Cause	Solution
Vibrations extrêmes	Lames cassées ou usées.	Remplacez les lames.
	Lames détachées de l'arbre.	Nettoyez et lubrifiez l'axe.
	Les roulements des disques sont usés.	Remplacez les roulements et les joints.
Tonte irrégulière	Lames usées.	Remplacez ou meulez les lames.
Surchauffe de la transmission perpendiculaire	Manque d'huile.	Faire l'appoint.
	Huile usagée.	Vidangez.
Usure rapide des lames	Les lames touchent le sol.	Réglez la hauteur de coupe.
Fuite d'huile	Usure ou rupture de la conduite d'huile.	Remplacez la conduite d'huile.

ATTENTION

Contactez votre concessionnaire pour les réparations !

7. ENTRETIEN

- Dételez la tondeuse.
- Positionnez la tondeuse horizontalement dans la machine ; déposez le capot de la machine à l'aide des vis A (Schéma 9).

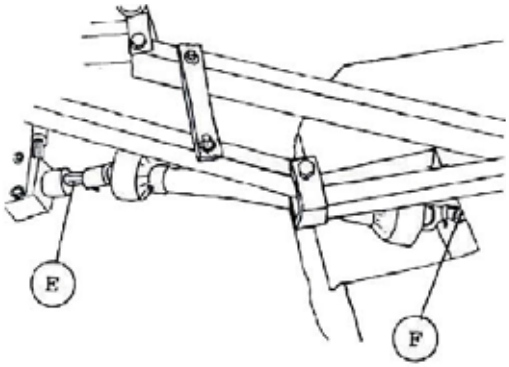

Schéma 9

VÉRIFICATION DU NIVEAU D'HUILE

- Dévissez les bouchons A des réducteurs de transmission (Schéma 10)

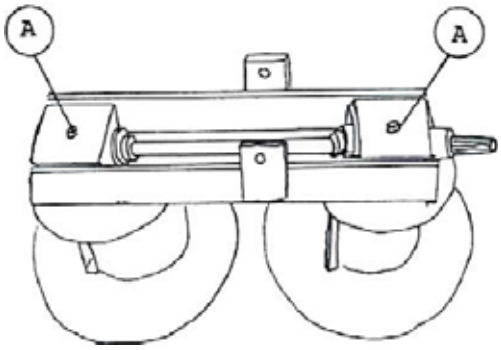

Schéma 10

- Vérifiez le niveau d'huile à l'aide d'une jauge propre. Assurez-vous que le niveau d'huile est à 5 cm (Schéma 11).
- Si le niveau d'huile est insuffisant, faites l'appoint. Utilisez de l'huile GL5 - 85W 90.

Schéma 11

- Lubrifiez les graisseurs I (Schéma 12)
- Utilisez une graisse appropriée.
- Reposez le capot de protection.

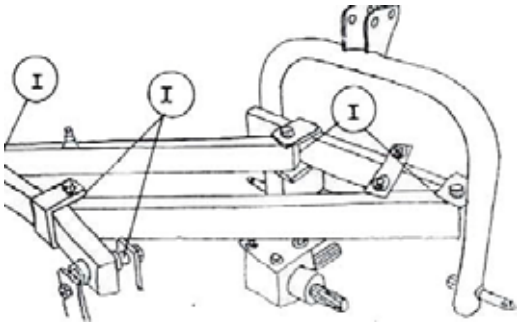

Schéma 12

VÉRIFICATION DES LAMES

- Levez la tondeuse et vérifiez l'état des lames.
- Remplacez ou meulez les lames si nécessaire.
- Les lames ne peuvent être meulées que par du personnel autorisé. Les porte-lames et les lames sont en alliage spécial trempé. Un traitement thermique particulier donne un matériau très dur et robuste pouvant résister à des charges extrêmes. En cas de dégâts aux lames ou porte-lames, vous ne devez pas tenter de les souder. Le dégagement de chaleur dégraderait les caractéristiques du matériau, et pourrait créer un risque pour vous et d'autres.

Les lames doivent être remplacées immédiatement si :

- La lame est tordue ou cassée.
- La largeur des lames est inférieure à 33 mm.
- Le trou de la lame est agrandi et ne permet plus une fixation correcte.

ATTENTION

Utilisez toujours les outils corrects et respectez les instructions de sécurité !:

INTERVALLE D'ENTRETIEN

Vérification du niveau d'huile	Vérification de lubrification	Vérification des lames	Vérification de sécurité
Type	Type	Type	
GL5 - 85W	Graisse standard	Lames d'origine	N/D
Toutes les 16 heures	Toutes les 16 heures	Toutes les 48 heures	Avant le démarrage

NETTOYAGE

La machine doit être régulièrement nettoyée complètement. Ceci implique un nettoyage rapide après chaque journée de travail et un nettoyage complet après chaque saison et avant le début de la saison suivante. Vous pouvez utiliser pour cela un nettoyeur à haute pression. Néanmoins, assurez-vous de ne pas vous approcher trop des roulements et des joints. Il est important d'éliminer régulièrement la terre et les débris de cultures de l'intervalle entre les disques. La terre séchée peut conduire à une usure imprévue des porte-lames, et dans certains cas peut causer un déséquilibre.

8. STOCKAGE ET DÉPLACEMENT

STOCKAGE

- À la fin de la saison, vous devez préparer la machine pour le stockage en hiver. Commencez par nettoyer complètement la machine du fait que la poussière et la saleté absorbent l'humidité et pourraient causer une corrosion.
- Assurez-vous d'assurer l'entretien courant. Vérifiez l'usure de la machine et les autres défauts.
- Démontez, nettoyez et lubrifiez l'arbre de prise de force. N'oubliez pas de graisser les conduites de profil. Conservez toujours l'arbre de prise de force en lieu sec.
- Si nécessaire, éliminez la rouille éventuelle du châssis. Vous pouvez aussi si nécessaire pulvériser une fine couche d'huile anticorrosion sur la machine.
- Stockez la tondeuse à l'abri et au sec. Commencez par un entretien courant de la machine avant de la démarrer après une période de stockage. Quand tout est correct après vérification, la machine est à nouveau prête à l'utilisation.

DÉPLACEMENT

- Vous pouvez utiliser un tracteur ou une remorque pour transporter la machine. Respectez le code de la route applicable lors du transport de la machine sur route publique. Ceci implique bien sûr que l'éclairage et la signalisation du tracteur ne doivent pas être gênés par la machine.
- Limitez la vitesse de transport à 30 km/h au maximum s'il n'y a pas de vitesse maximale autorisée indiquée sur la machine.

9. PLANS TECHNIQUES

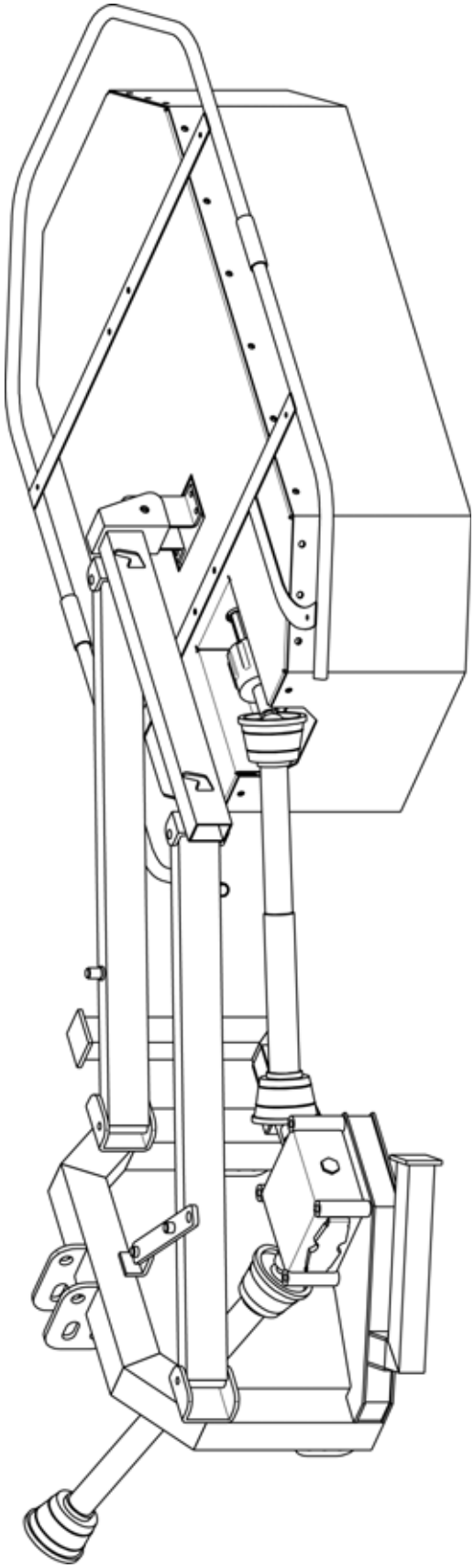

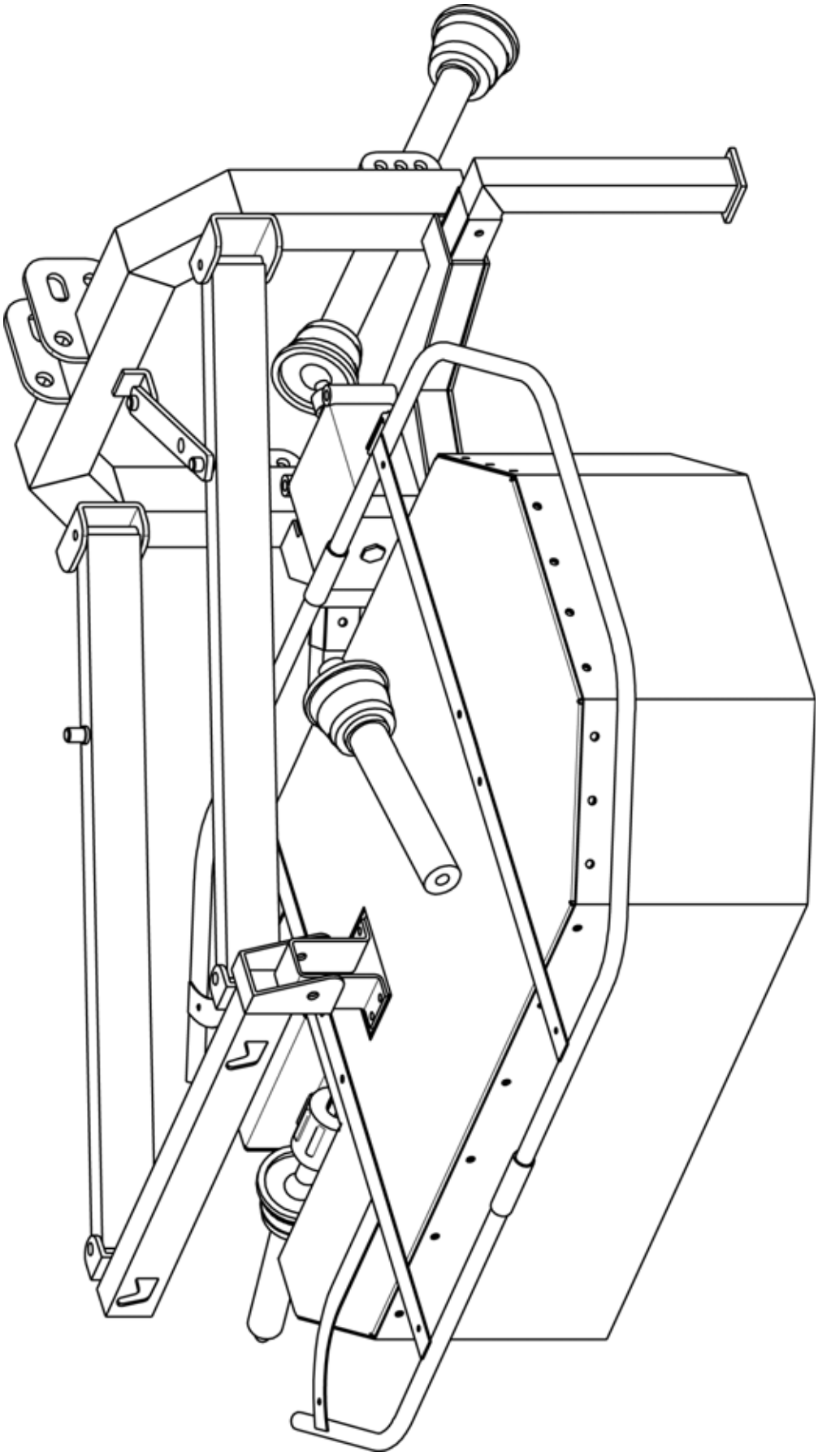

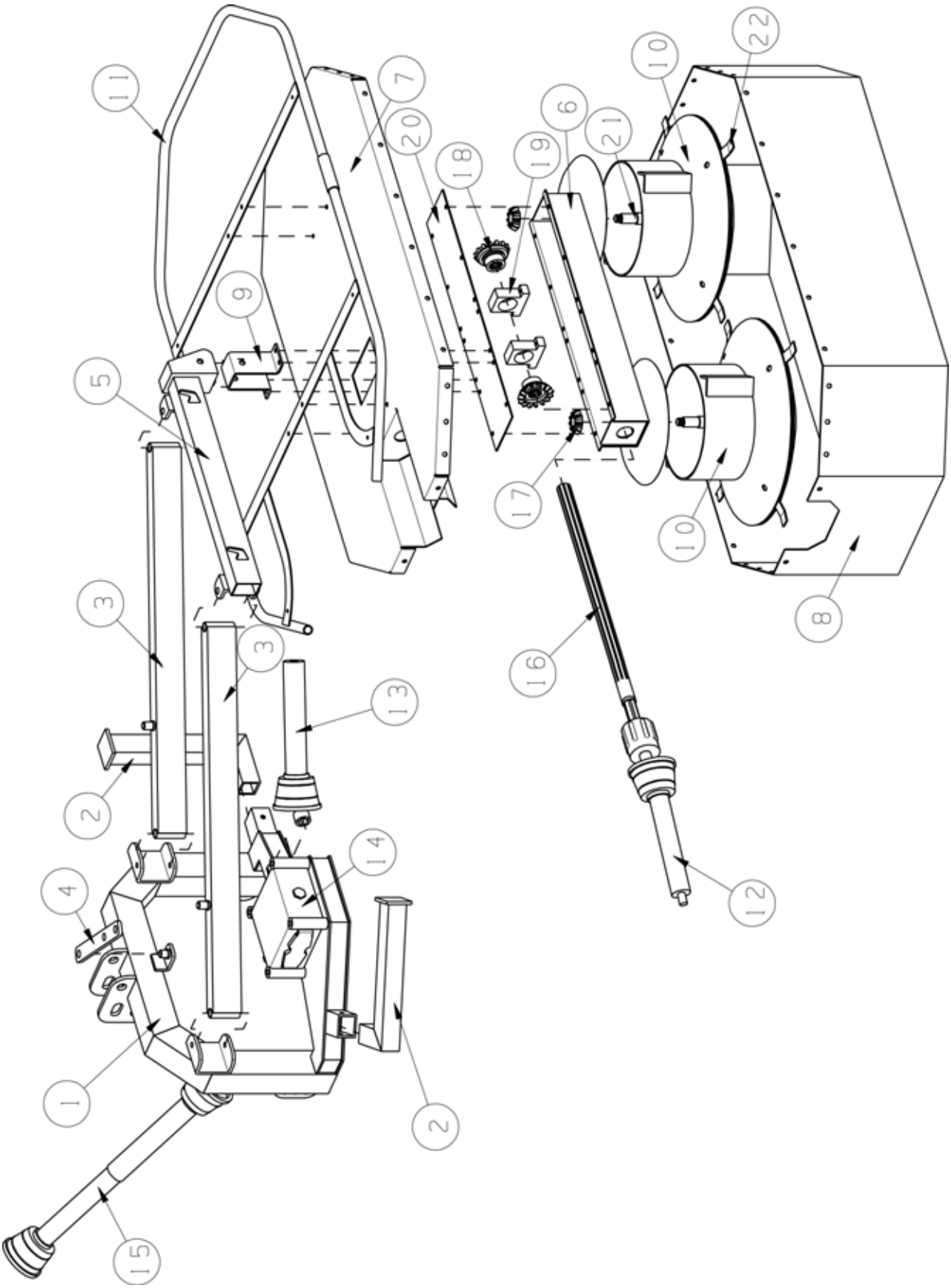
11
7
20
18
19
6
21
10
22
9
5
17
10
8
3
3
16
13
2
14
4
12
1
2
15