ZAAIMACHINE
ZM
GEBRUIKERSHANDLEIDING

P. de Heus en Zonen Greup B.V.
Stougjesdijk 153
3271 KB Mijnsheerenland
Nederland
Tel: +31 (0) 18 66 12 333
E-mail: info@boxeragri.nl

NL | NEDERLANDS

OORSPRONKELIJKE GEBRUIKSAANWIJZING

INHOUDSOPGAVE

1. VEILIGHEIDSVOORSCHRIFTEN 4

2. MACHINEBESCHRIJVING 5

3. AFSTELLEN VAN DE MACHINE 6

4. GEBRUIK VAN DE MACHINE 7

4.1 Aanpassen hoeveelheid zaad per m² 7

4.2 Zaaitest 8

4.3 Transport 9

4.4 Afkoppelen van de trekker 9

5. ONDERHOUD 10

6. ONDERDELENTEKENINGEN 13

7. CE-CONFORMITEITSVERKLARING 19

1. VEILIGHEIDSVOORSCHRIFTEN

- Gebruik de machine uitsluitend voor het doel waarvoor deze is ontworpen.
- Volg alle veiligheidsvoorschriften van deze handleiding en de instructies welke op de machine vermeld staan nauwkeurig op.
- De machine mag alleen bediend worden door ervaren, behoedzame en met de machine vertrouwde personen.
- Wees voorzichtig en tref alle voorzorgsmaatregelen op veiligheidsgebied.
- Verzeker u ervan, dat alle veiligheids- en beschermingsvoorzieningen altijd op de daarvoor bestemde plaats zijn aangebracht.
- Blijf buiten bereik van de bewegende delen.
- Verzeker u ervan dat de motor, de aftakas en draaiende delen stilstaan alvorens te beginnen met afstelling, reiniging of smering van de machine.
- Zorg ervoor dat alle draaiende delen stilstaan en de machine op de grond rust alvorens te beginnen met het vullen van de zaaimachine.
- Zorg ervoor dat tijdens het werk met de machine zich geen personen in de gevarenzone bevinden en wees ervan overtuigd dat alle personen op veilige afstand verblijven. Wanneer er langs een weg en/of nabij sportvelden etc. wordt gewerkt moet hieraan extra aandacht worden geschonken.
- Volg voor transport over de openbare weg de daarvoor geldende voorschriften op.
- Gebruik, indien vereist, zwaailichten en/of andere veiligheidstekens.
- Het is niet toegestaan zich op de machine te bevinden.
- Gebruik uitsluitend originele Boxer onderdelen.
- Neem de druk weg van hydraulische systemen voordat hieraan werkzaamheden worden verricht en/of hydraulische slangen worden aan- of afgekoppeld.
- Maak de waarschuwingsstickers regelmatig schoon, zodat ze altijd goed leesbaar zijn.

2. MACHINEBESCHRIJVING

De zaaicombinatie bestaat uit een rotorkopeg met daarop een zaaibak gebouwd. De rotorkopeg wordt achter de tractor gekoppeld en door de aftakas/PTO aangedreven.
De zaaibak/machine wordt aangedreven door middel van een rol welke gaat draaien zodra de machine in beweging komt. In de zaaimachine wordt een verdeelrol aangedreven die het zaad over de sleuven verdeelt in de zaaibak. Een hendel stelt de opening van deze sleuven in en kalibreert de zaadstroom.

Identificatie van de machine
Elke machine verlaat de fabriek met een machineplaatje (zieafbeelding hieronder). Het typeplaatje bevindt zich op de bok van de machine.

De volgende gegevens staan op het machineplaatje:
A. Type (model aanduiding)
B. Serial nr (productienummer)
C. Weight (totale machinegewicht)
D. Year (productiejaar)

Deze gegevens moeten altijd worden doorgegeven als er service moet worden verleend of wanneer er onderdelen besteld worden.

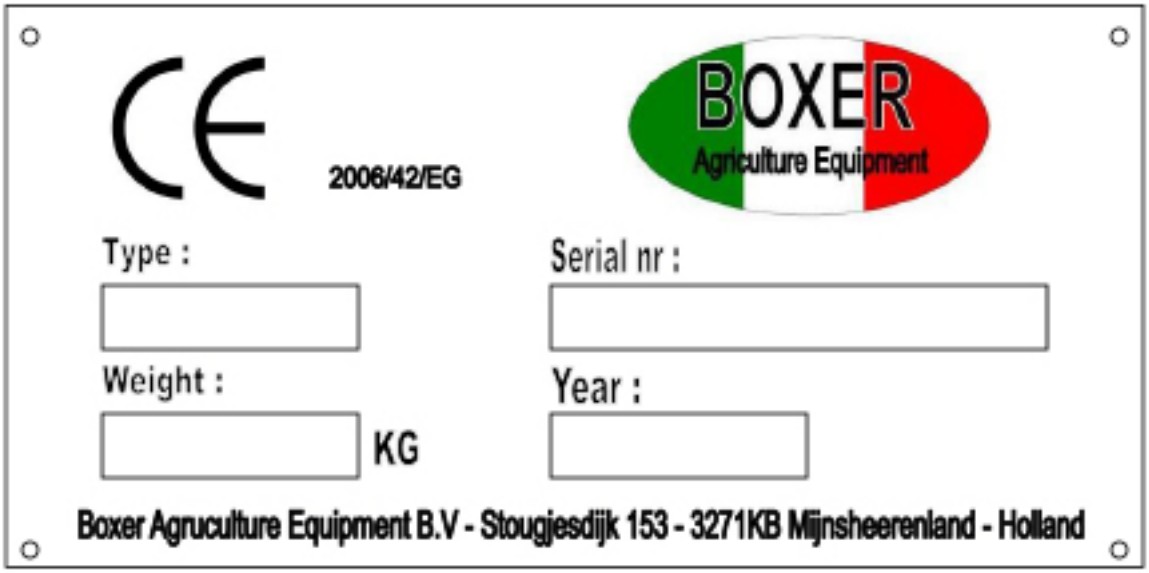

3. AFSTELLEN VAN DE MACHINE

Werkdiepte
Hef de machine zodat de aandrukrol vrijkomt van de grond. Door de draadspindels te verdraaien kan men de hoogte van de aandrukrol instellen. Hierdoor kan men de werkdiepte van de machine bepalen.

Grondgeleiders
De grondgeleiderplaat is in verticale richting instelbaar. Monteer de plaat zodanig dat deze maximaal 5 cm in de grond snijdt.

Rotortoerental
De grondgesteldheid, de gewenste verkruimeling en de rijsnelheid zijn bepalend voor het rotortoerental waarmee moet worden gewerkt. Het rotortoerental wordt bepaald door het aftakastoerental. Het toerentalbereik voor de machine is min/max 540/750 rpm.

4. GEBRUIK VAN DE MACHINE

4.1 Aanpassen hoeveelheid zaad per m²

Met behulp van de tabel die aan de zaaimachine is bevestigd, kunt u de geschatte hoeveelheid zaad per m² aanpassen (zie afbeelding A hieronder).

Afbeelding A

Gebruik de hendel (zie hieronder) om de hoeveelheid te vergroten of te verkleinen.

Afbeelding B

Gezien de verschillende zaadkwaliteiten adviseren wij om een zaaitest uit te voeren en vervolgens de hoeveelheid zaad te wegen om de exacte hoeveelheid in te stellen.

4.2 Zaaitest

- Laad de trechter, til de machine op en bevestig hem met behulp van blokken zodat de roller vrij kan draaien.
- Plaats een stuk canvas/doek onder de zaaimachine, draai de rol 10 keer en laat het zaad op het canvas/doek vallen.
- Verzamel het zaad dat op het canvas ligt en weeg het.
- Deel het gewicht door het in deze tabel aangegeven aantal, het resultaat is de exacte hoeveelheid per m².

Machine type	Calculatie
ZM 145	16,1
ZM 165	18,4
ZM 180	20,7
ZM 200	23,0

De berekening van het ingestelde aantal werd uitgevoerd met behulp van een standaardrol.
Bij het transporteren van de machine, het terugkeren voor een verdere run of het verhogen tijdens het zaaien, raden wij aan de gleuven te sluiten met behulp van de speciale hendel; het eenvoudig inbrengen van een pin in een gat in de halve maan onthoudt het gekozen punt (Afbeelding A).

Meest Frequente storing

Storing	Oorzaak	Oplossing / Reparatie
Het zaad valt er niet uit.	De schroefvoeding draait niet.	Sluit de machine opnieuw aan.
	De gleuven zitten dicht.	Open de gleuven met behulp van de speciale hendel.
	De trechter is leeg.	Vul de trechter.
	Een tunnel is gevormd aan de onderzijde van de trechter.	Controleer of het zaad te vochtig is waardoor het niet kan stromen. Probeer het zaad te drogen.

4.3 Transport

De Boxer zaaimachine kan in de hefinrichting van de tractor worden getransporteerd.

- Houdt bij transport over weg openbare weg rekening met de wettelijk toegestane maximale transportbreedte.
- Breng alle wettelijk voorgeschreven verlichting en waarschuwingstekens aan.
- Zorg ervoor dat bij transport over de openbare weg voldoende voorasdruk is (zo nodig frontgewichten aanbrengen) en dat de maximaal toegestane achterasdruk niet wordt overschreden.

4.4 Afkoppelen van de trekker

- Zet (indien aanwezig) de sporenwissers omhoog en plaats de machine op een harde ondergrond.
- Zet de tractormotor af, neem de koppelingsas los van de trekkeraftakas.
- Maak de topstang los van de machine.
- Ontkoppel de hefarmen van de machine.

5. ONDERHOUD

Een goed onderhoud van de machine is noodzakelijk om deze betrouwbaar en veilig in gebruik te houden.

Onderhoud na gebruik

- Maak de machine grondig schoon.
- Smeer de machine in met een roestwerend middel.

Smering

- Smeer de koppelingsas iedere 8 werkuren bij de smeernippels op de kruisstukjes en de beschermingsbuizen.
- Vet de profielbuizen van de koppelingsas iedere 8 werkuren in.
- Vet de beschermbuizen van de koppelingsbuizen in wanneer de machine wordt gebruikt bij vorst om vastvriezen te voorkomen.
- Smeer alle overige scharnierpunten elke 40 werkuren in met vet of olie.

PERIODIEK ONDERHOUD
Het periodiek onderhoud moet op de volgende momenten worden uitgevoerd:

- Bij aanvang van het seizoen.
- Als de machine voor langere tijd buiten gebruik wordt gesteld.
- Tijdens het seizoen als de machine zeer intensief wordt gebruikt.

Smeerpunten

- Smeer de machine op alle punten die worden aangegeven in onderstaande tekening.
- Smeer de drukstiften van de gaffelvergrendeling van de koppelingsas in met vet.
- Controleer of de koppelingsas gemakkelijk in- en uitschuifbaar is.
- Een beschadigde koppelingsas kan overmatige slijtage aan de machine of trekker veroorzaken.
- Controleer of alle bouten en moeren goed vastzitten.
- Controleer of alle tanden goed vastzitten.
- Controleer de machine op beschadigingen en gebreken.
- Controleer het oliepeil in de tandwielbak.
- Controleer of de ontluchter van de tandwielkast goed schoon is. Door drukopbouw in de tandwielkast kunnen lekkages ontstaan.

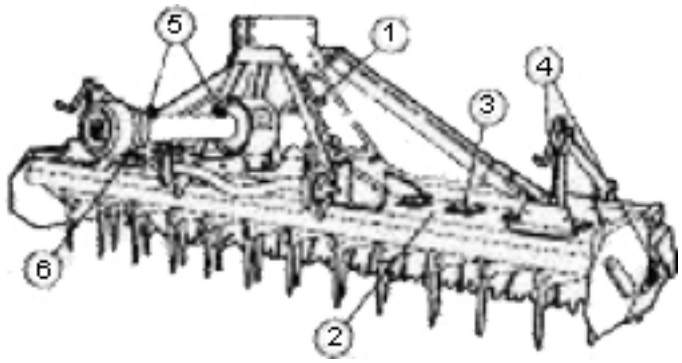

Olie tandwielkast verversen
Ververs de olie van een nieuwe machine (of na montage van een nieuwe tandwielkast) de eerste keer na 50 uur en daarna elke 400 uur of 1 keer per jaar.

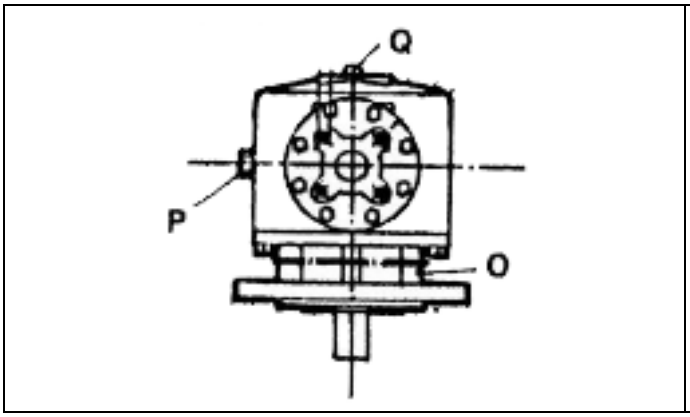

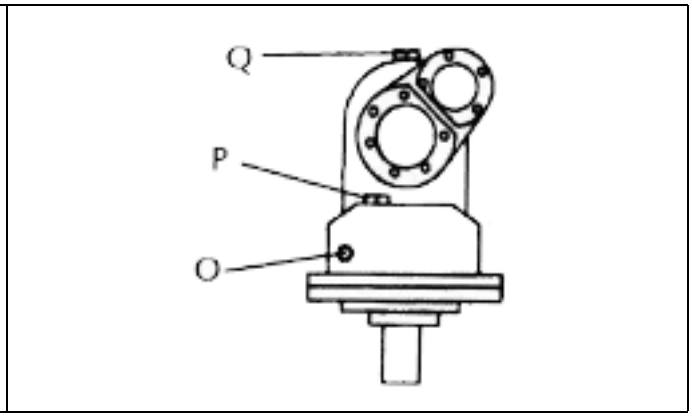

- Kantel de Boxer machine iets voorover.
- Plaats de opvangbak voor de tandwielkast.
- Draai de aftapplug (O) uit de tandwielkast.
- Vul de tandwielkast met de voorgeschreven olie tot het juiste niveau.

Uitsluitend olie bijvullen / ververs en met: **Q8 T55-85 W**
Het hoofdframe is gevuld met: **Q8 GOYA 460 OLIE**

6. ONDERDELENTEKENINGEN

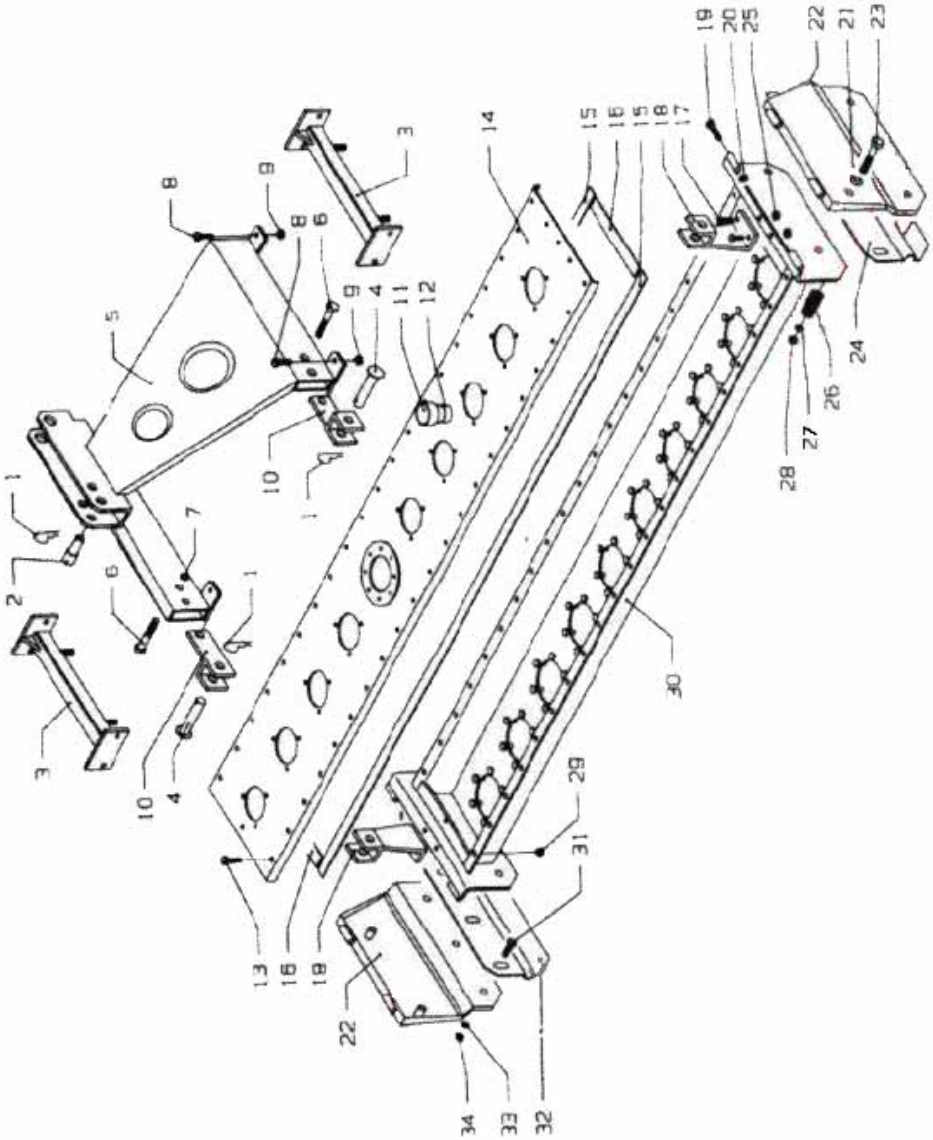

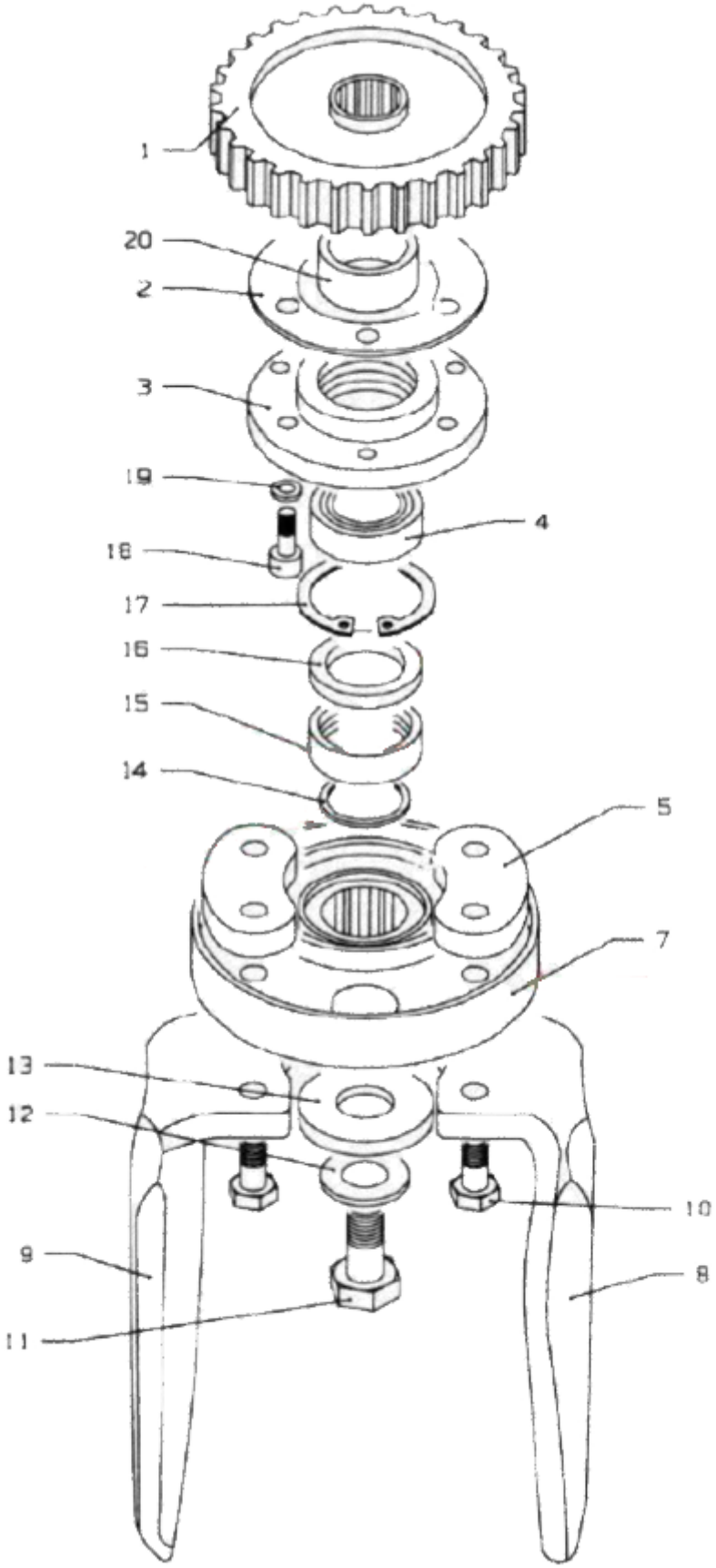
1
20
2
3
19
4
18
17
16
15
14
5
7
13
12
10
9
8
11

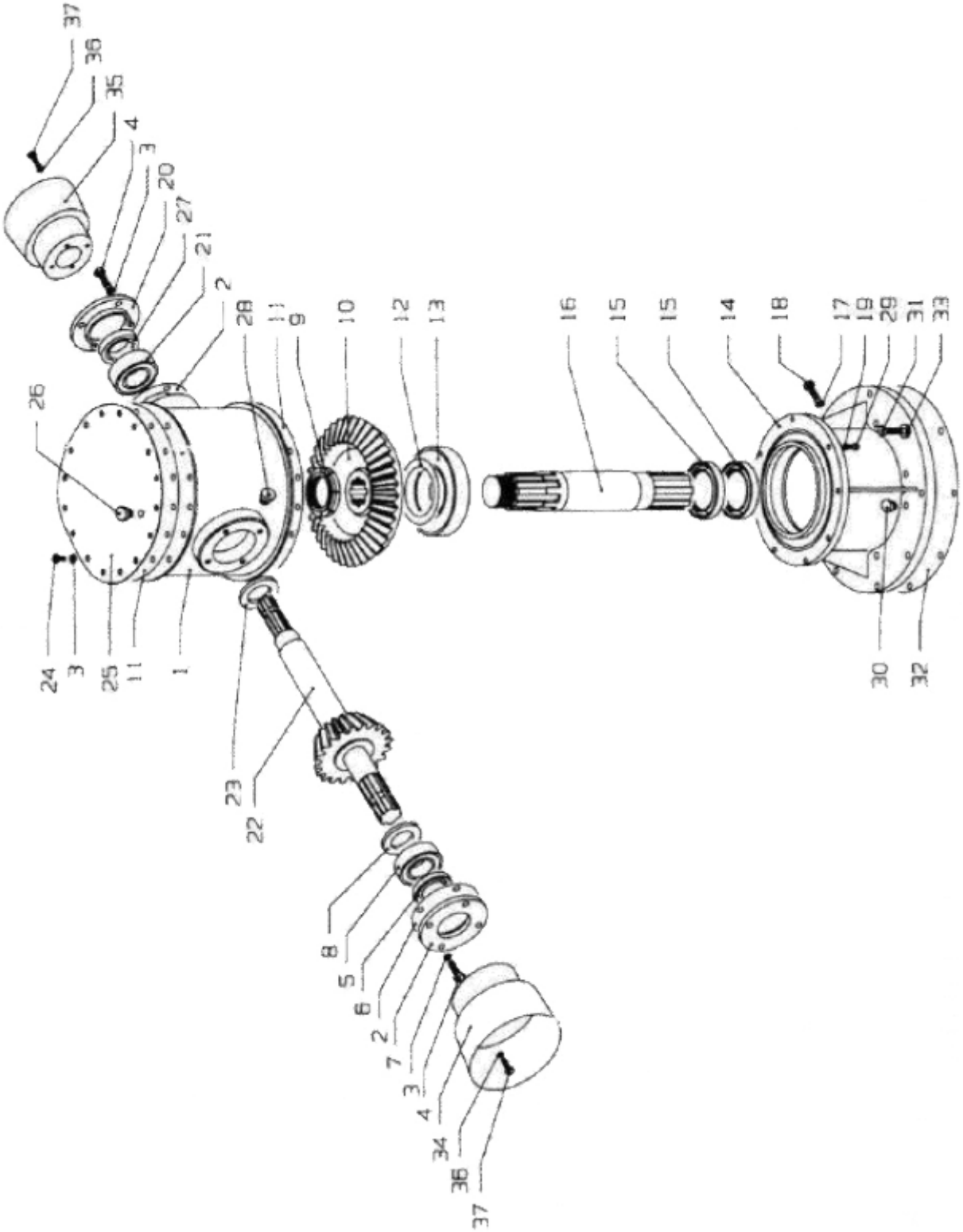
37
36
35
4
3
20
27
21
2
28
11
9
10
12
13
16
15
15
14
18
17
19
29
31
33
26
24
3
25
11
1
23
22
8
5
6
2
7
3
4
34
36
37
30
32

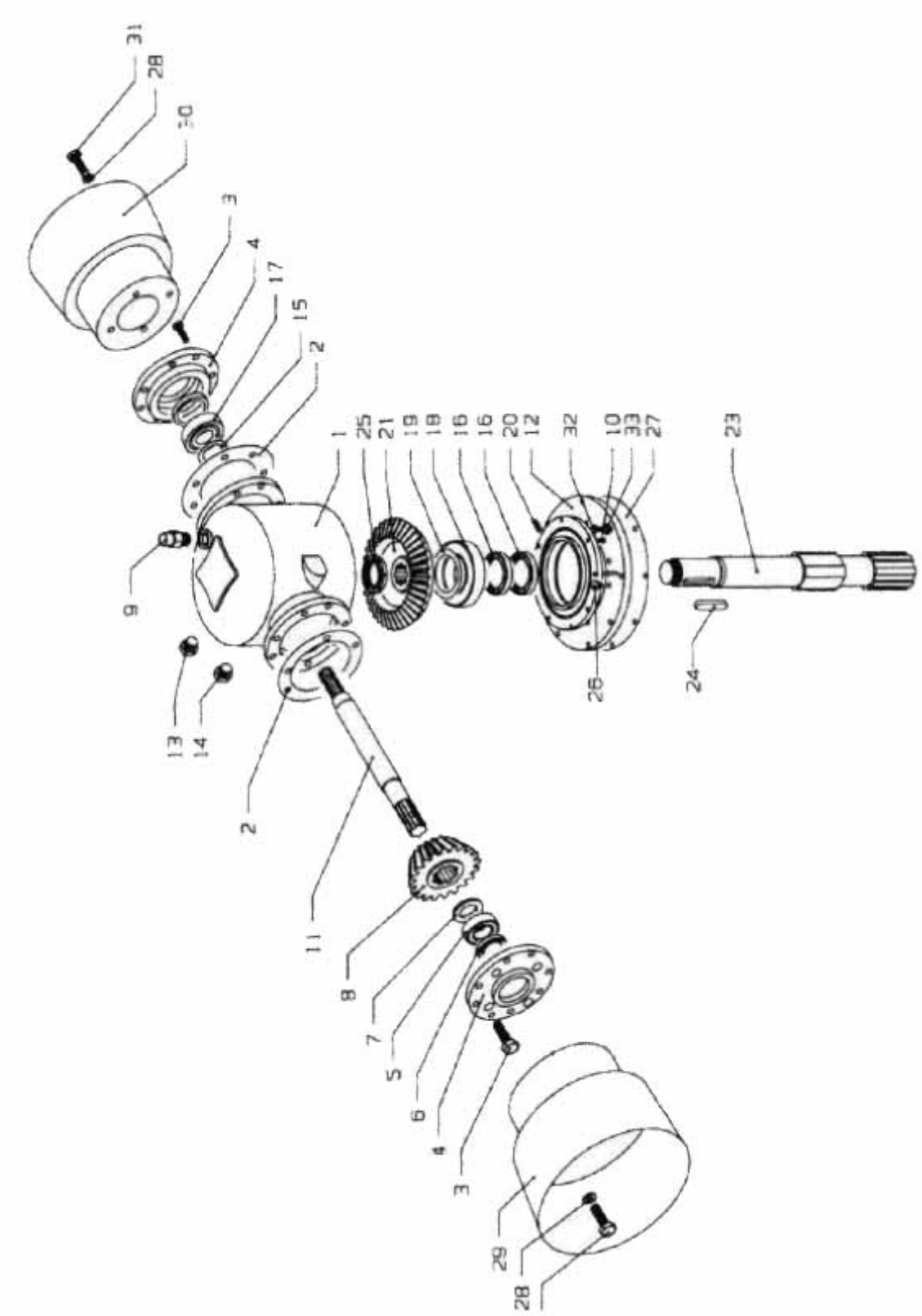
31
28
30
3
4
17
15
2
1
25
21
19
18
16
16
20
12
32
10
33
27
23
9
13
14
2
26
24
11
8
7
5
6
4
3
29
28

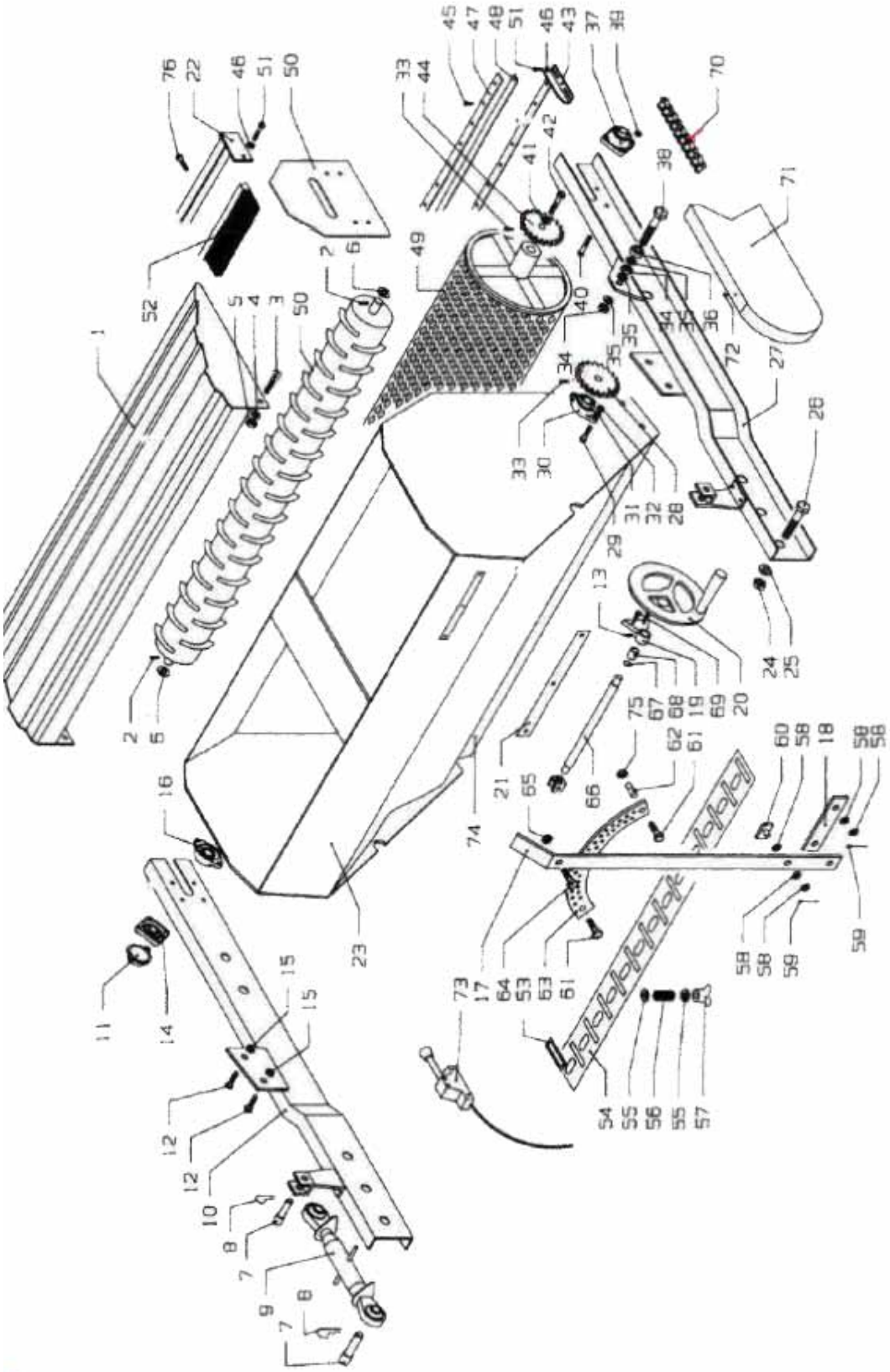

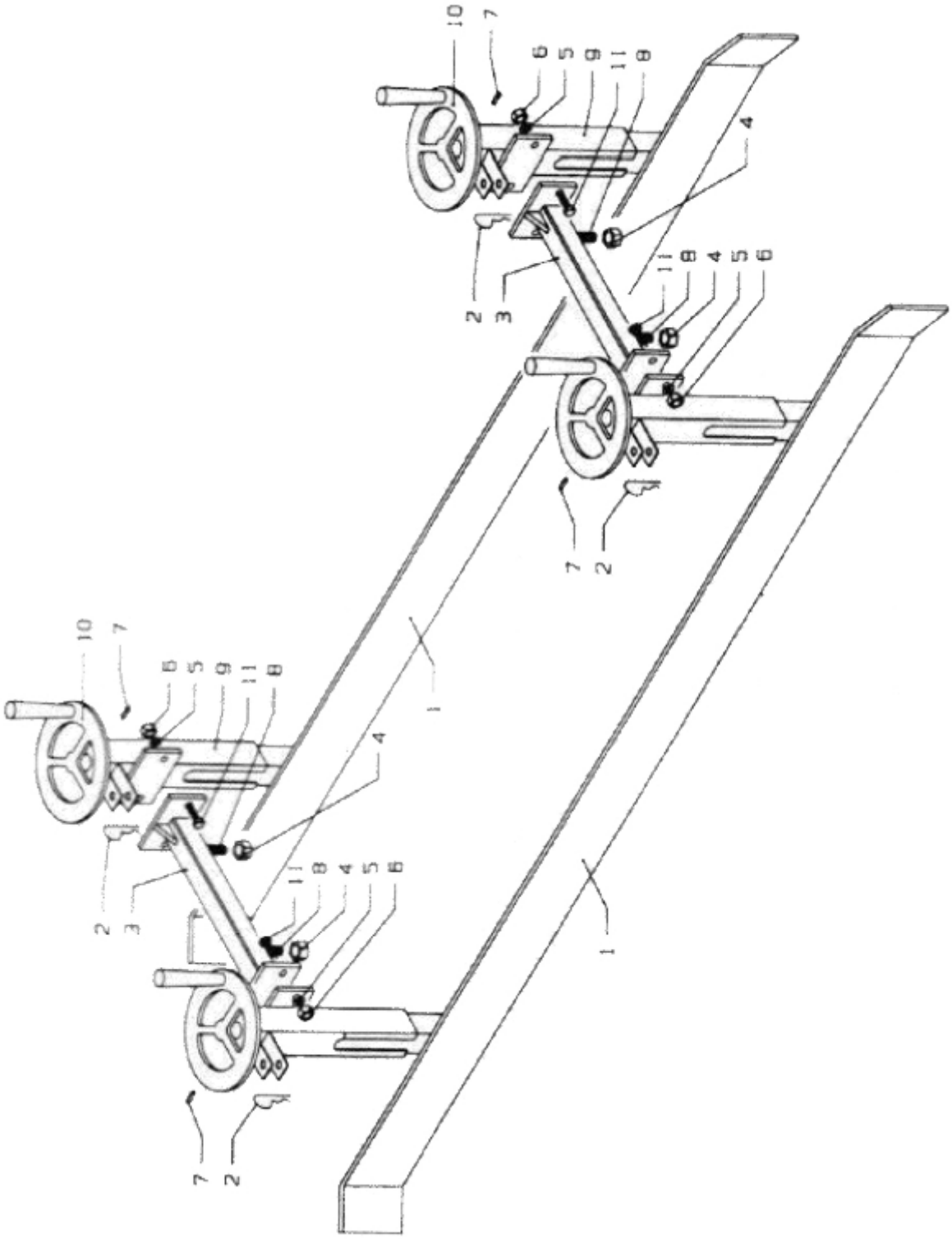
10
7
6
5
9
11
8
4
2
3
11
8
4
5
6
7
2
1
10
7
6
5
9
11
8
4
2
3
11
8
4
5
6
7
2
1

7. CE-CONFORMITEITSVERKLARING

Boxer Agriculture Equipment B.V.
A member of de Heus group
Stougjesdijk 153 – 3271KB Mijnsheerenland – Holland
Tel: +31 186 612 333 e-mail : info@boxeragri.nl

CE

NL
EG Conformiteitsverklaring
Volgens machinerichtlijn 2006/42/CE

D
Konformitätserklärung
Entsprechend der Richtlinie 2006/42/CE

GB
EEC Declaration of Conformity
Conforming to the Directive 2006/42/CE

F
Déclaration CE de Conformité
Conforme á la directive de la 2006/42/CE

Wij – Wir – We – Nous :
Boxer Agriculture Equipment B.V.
Stougjesdijk 153
3271KB Mijnsheerenland – Holland

Verklaren onder eigen verantwoording dat de machine:
Erklaren in alleiniger Verantwortung, daß die machine:
Declare under our own responsibility that the product:
Déclarons sous notre seule responsabilité que le produit:

Machine : Zaaicombinatie , Säkombination , Seedingmachine , combination de Semis
Type/model : ZM
Serienummer / Chassis number :
Bouwjaar / Baujahr / Year / Année :

- De machine in de verklaring voldoet aan de fundamentele veiligheids- en gezondheidseisen die zijn vastgelegd in de richtlijn van 2006/42 / EG en ter verificatie zijn geraadpleegd UNI:EN ISO 12100:2010, EN ISO 4254-1:2015 , EN ISO 4254-5:2010 , UNI 10758:1998
-Auf dass sich diese Erklärung bezieht, den einschlägigen grundlegenden Sicherheit und Gesundheitsanforderungen EG-Richtlinie 2006/42/CE, UNI:EN ISO 12100:2010, EN ISO 4254-1:2015 , EN ISO 4254-5:2010 , UNI 10758:1998
-To which this certificate applies, conforms to the basic safety and health requirements of EEC Directives 2006/42/CE and following , we have consulted UNI:EN ISO 12100:2010, EN ISO 4254-1:2015 , EN ISO 4254-5:2010 , UNI 10758:1998
-Faisant l'objet de la déclaration est conforme aux prescriptions fondamentales en matière de sécurité et de santé stipulées dans la Directive de la 2006/42/CE et consultées pour vérification UNI:EN ISO 12100:2010, EN ISO 4254-1:2015 , EN ISO 4254-5:2010 , UNI 10758:1998

Mijnsheerenland , 19/08/2019

De gevolmachtigde:
Der Bevollmächtigte:
The legal representative :
Le représentant légal: